Ra 12,5

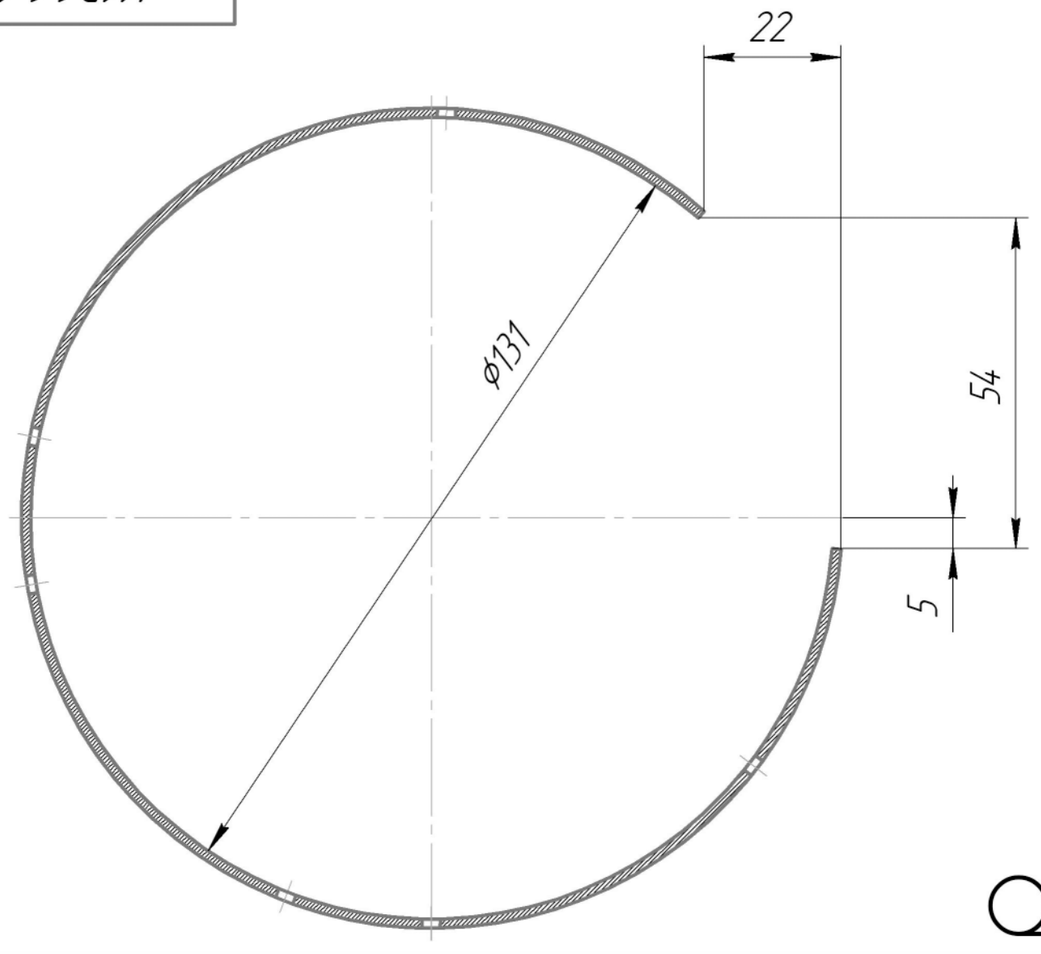

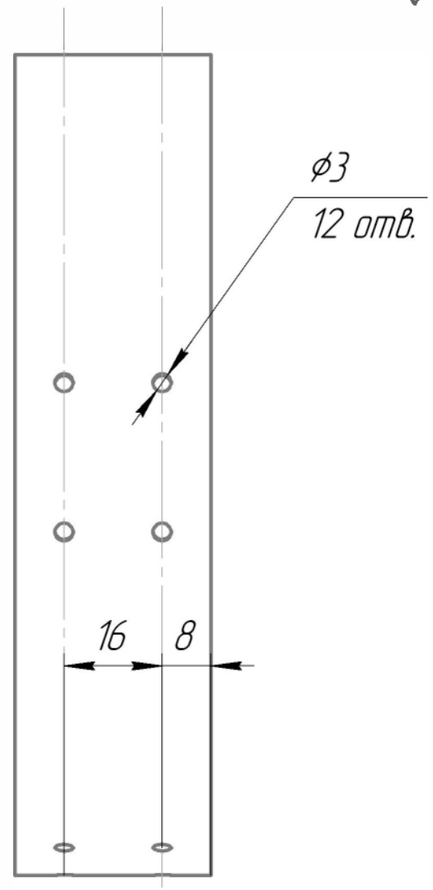

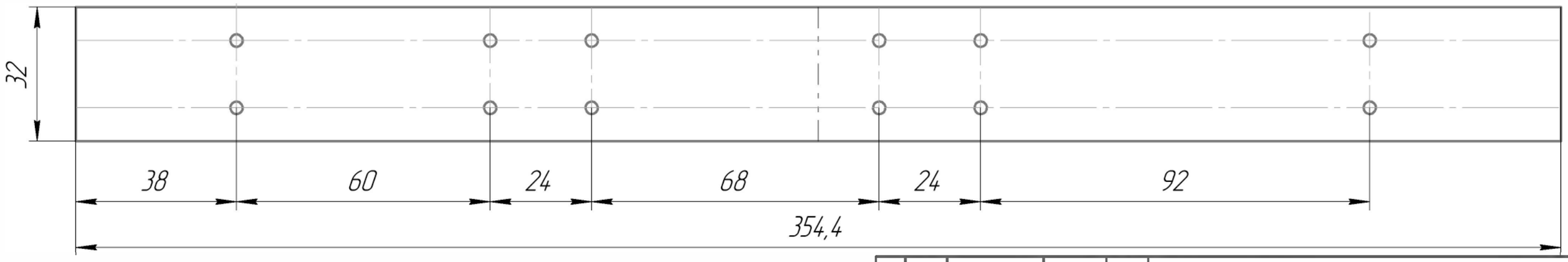

1 *Размеры для справок.
2 Неуказанные предельные отклонения по ОСТ 1.76253-78.
3 Острые кромки притупить.

	К1366.10.302		
	Кольцо	Лит.	Масса 0,13 / Масштаб 1:1
		Лист	Листов 1
	Сталь 65Г ГОСТ 14959-2016		

Копировал

Формат А3

Перв. примен.
Справ. №
Подп. и дата
Инв. № дубл.
Взам. инв. №
Подп. и дата
Инв. № подл.